215.9

SD40 Type CP 2

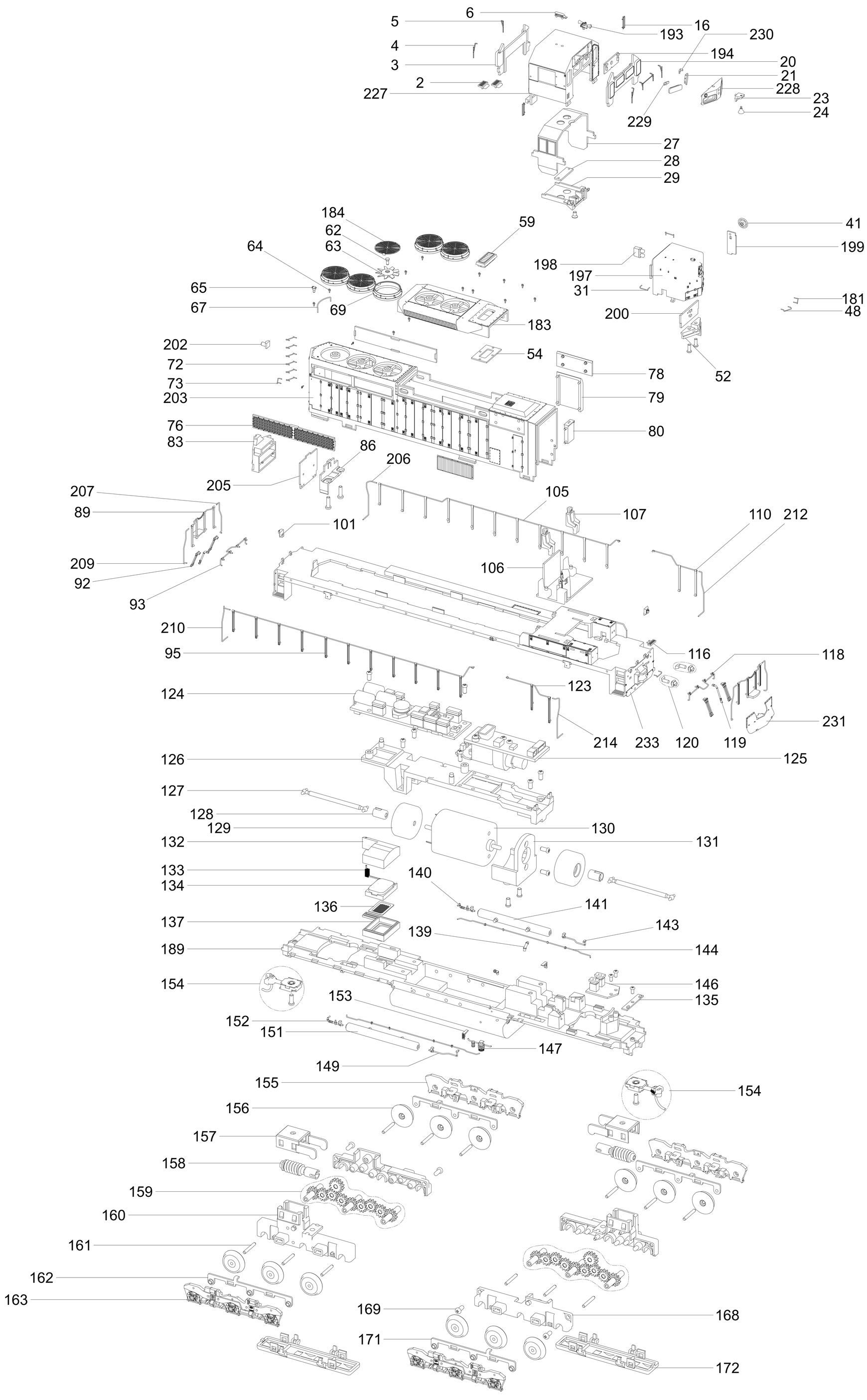

279.4