215.9

SD40 Type CN 2

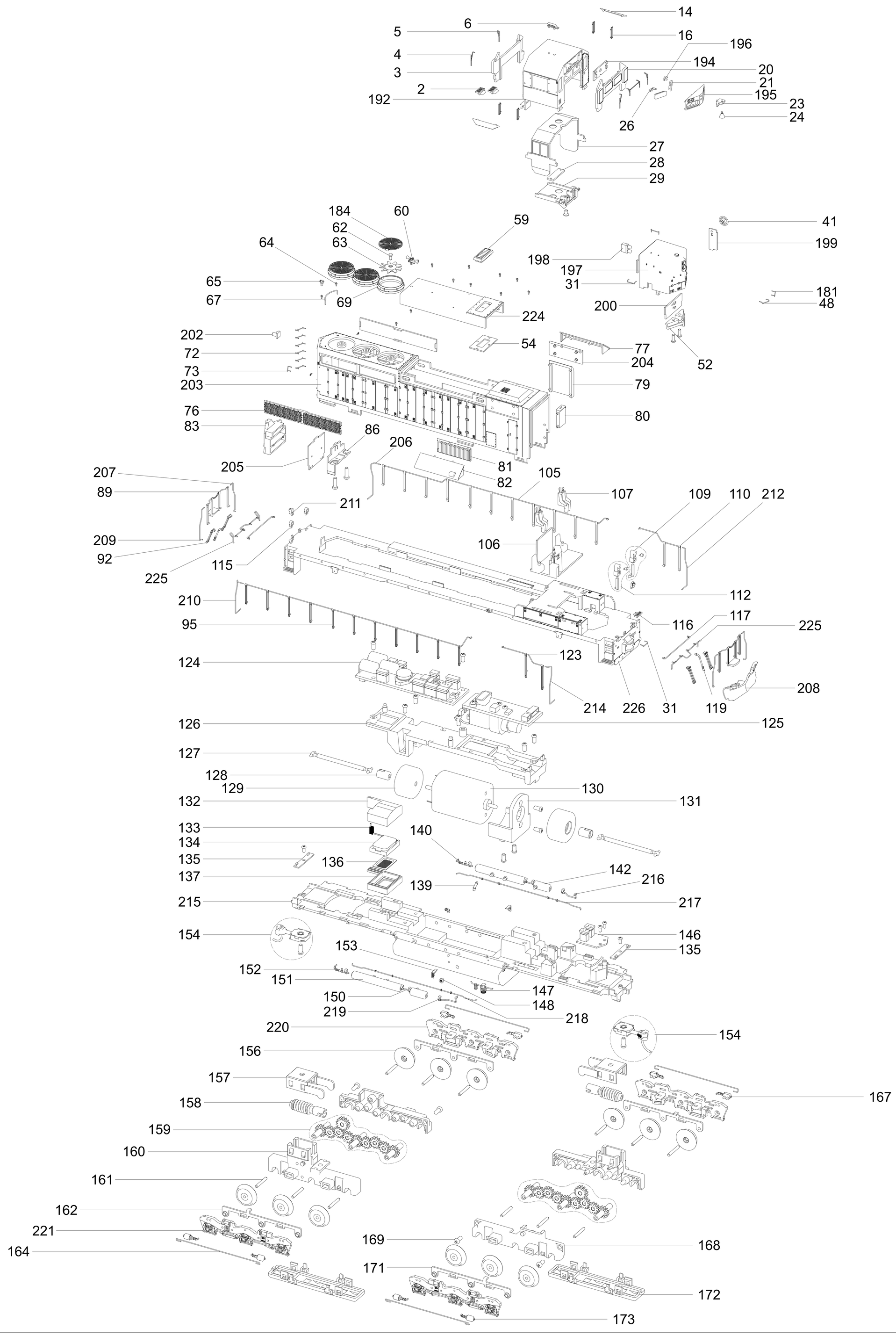

279.4